平面図

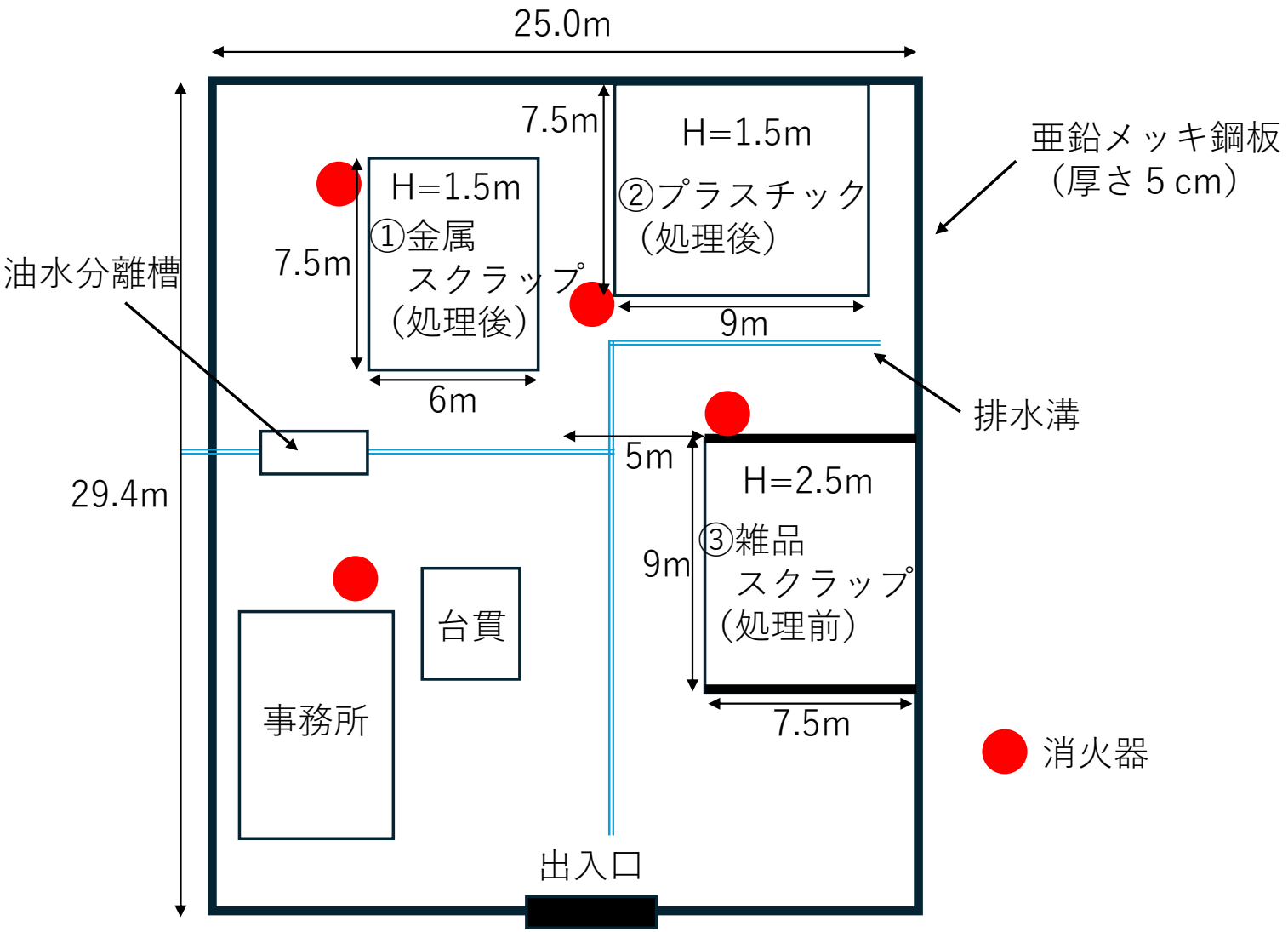
25.0m
29.4m
7.5m
H=1.5m
②プラスチック
（処理後）
亜鉛メッキ鋼板
（厚さ５cm）
H=1.5m
①金属
スクラップ
（処理後）
7.5m
油水分離槽
9m
6m
排水溝
5m
H=2.5m
③雑品
スクラップ
（処理前）
9m
台貫
事務所
7.5m
消火器
出入口

平面図・立面図・断面図：保管場所①（金属スクラップ：処理後）

荷重かかる壁無し

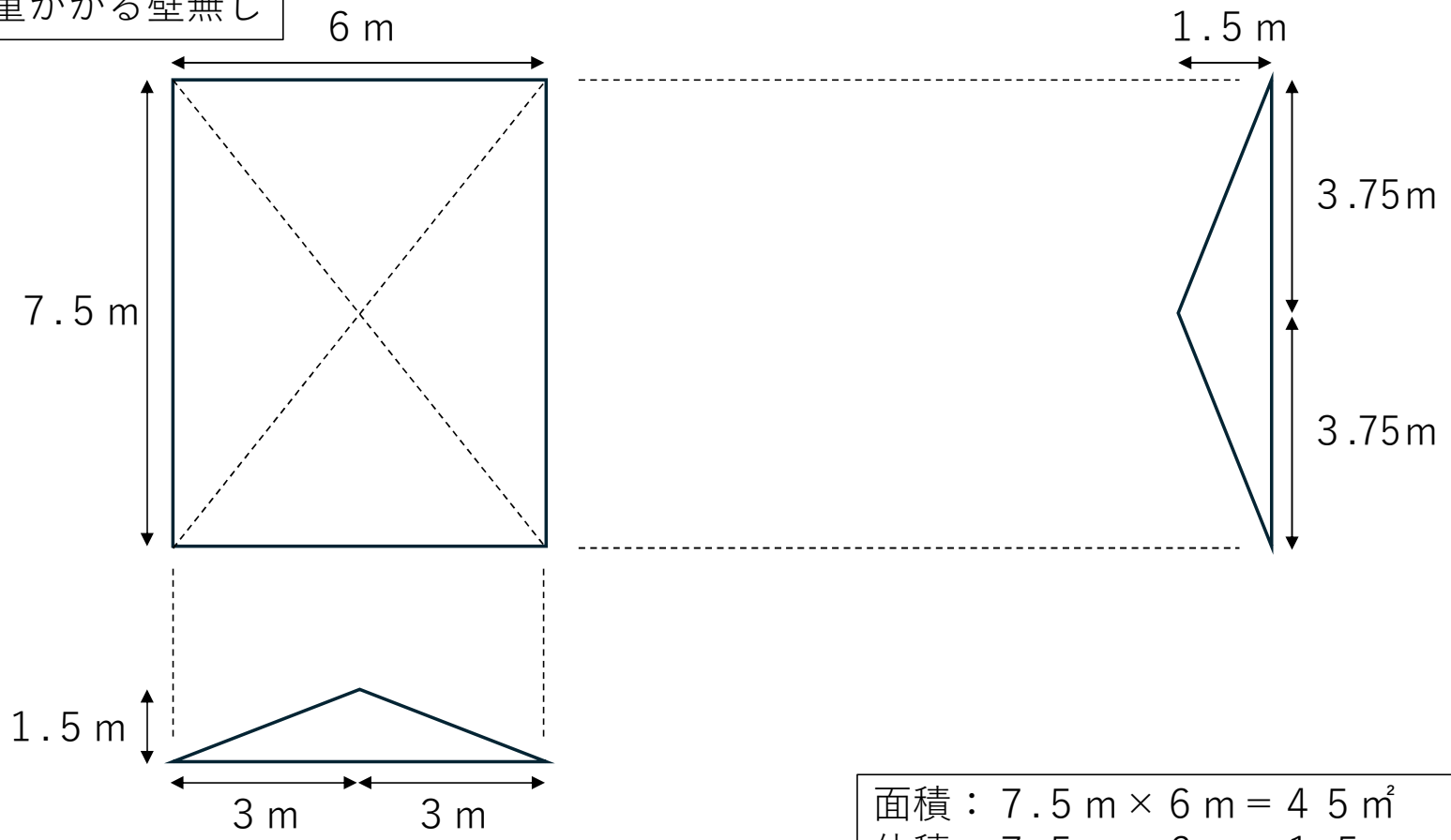

面積：7.5 m × 6 m = 4 5 ㎡
体積：7.5 m × 6 m × 1.5 m × 1/3 = 2 2.5 ㎥

平面図・立面図・断面図：保管場所②（プラスチック：処理後）

一方荷重

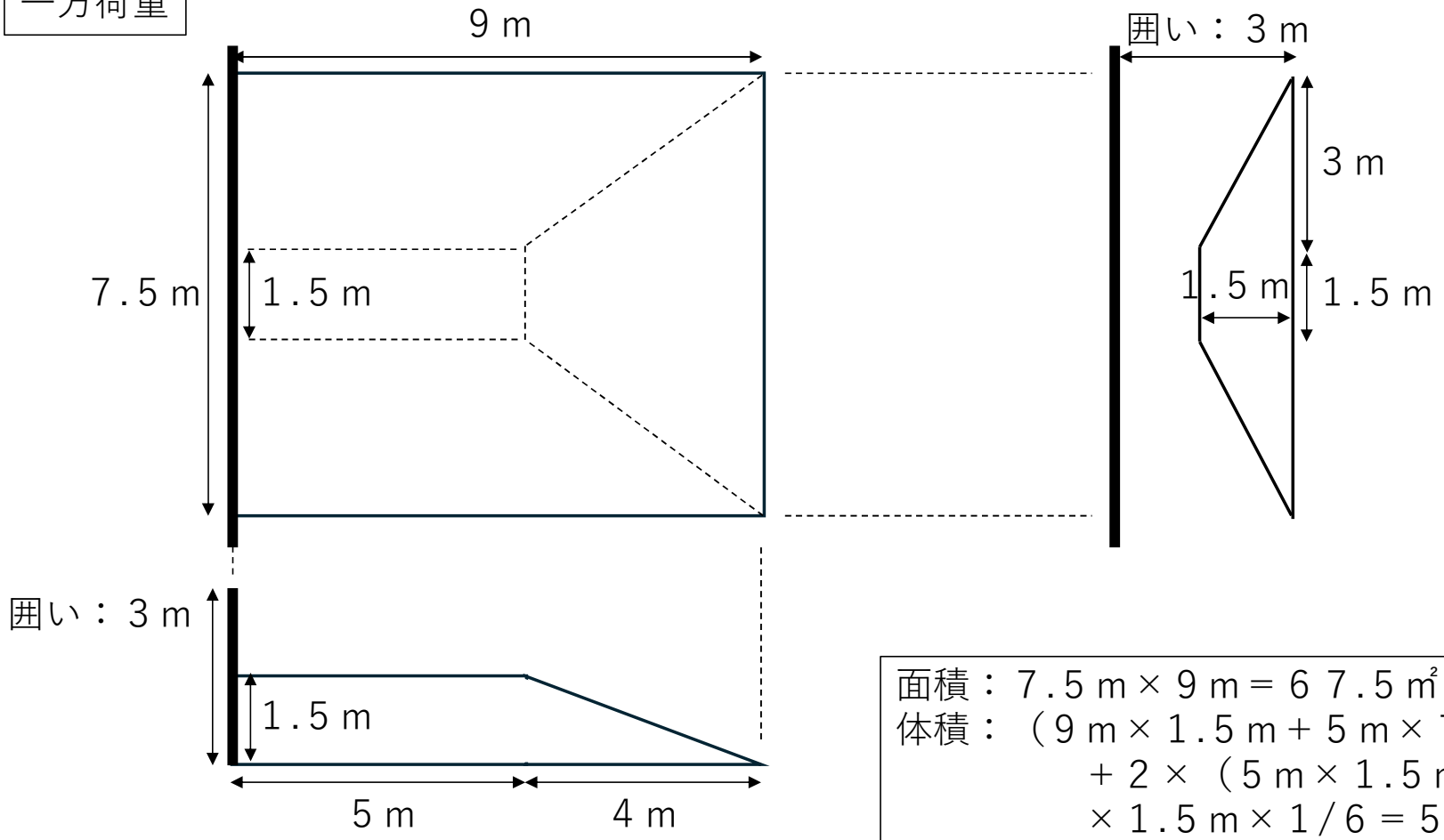

面積：7.5 m × 9 m = 6 7.5 ㎡
体積：（9 m × 1.5 m + 5 m × 7.5 m
+ 2 ×（5 m × 1.5 m + 9 m × 7.5 m））
× 1.5 m × 1/6 = 5 0.2 5 ㎥
＊四角錐台（オベリスク）の公式を使用

平面図・立面図・断面図：保管場所③（雑品スクラップ：処理前）

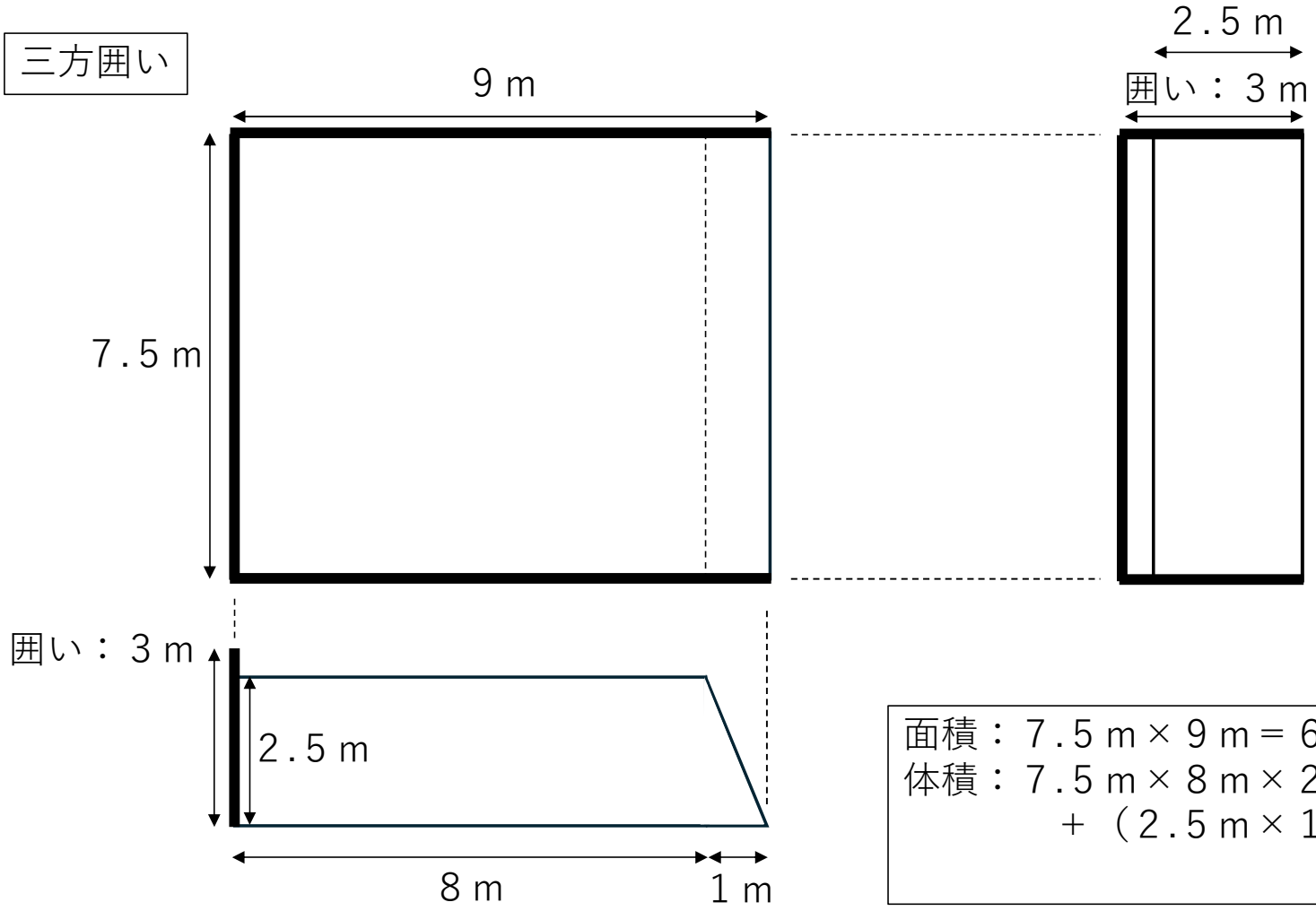

面積：7.5 m × 9 m = 67.5 ㎡
体積：7.5 m × 8 m × 2.5 m
＋（2.5 m × 1 m × 1/2）× 7.5 m
＝159.375 ㎥